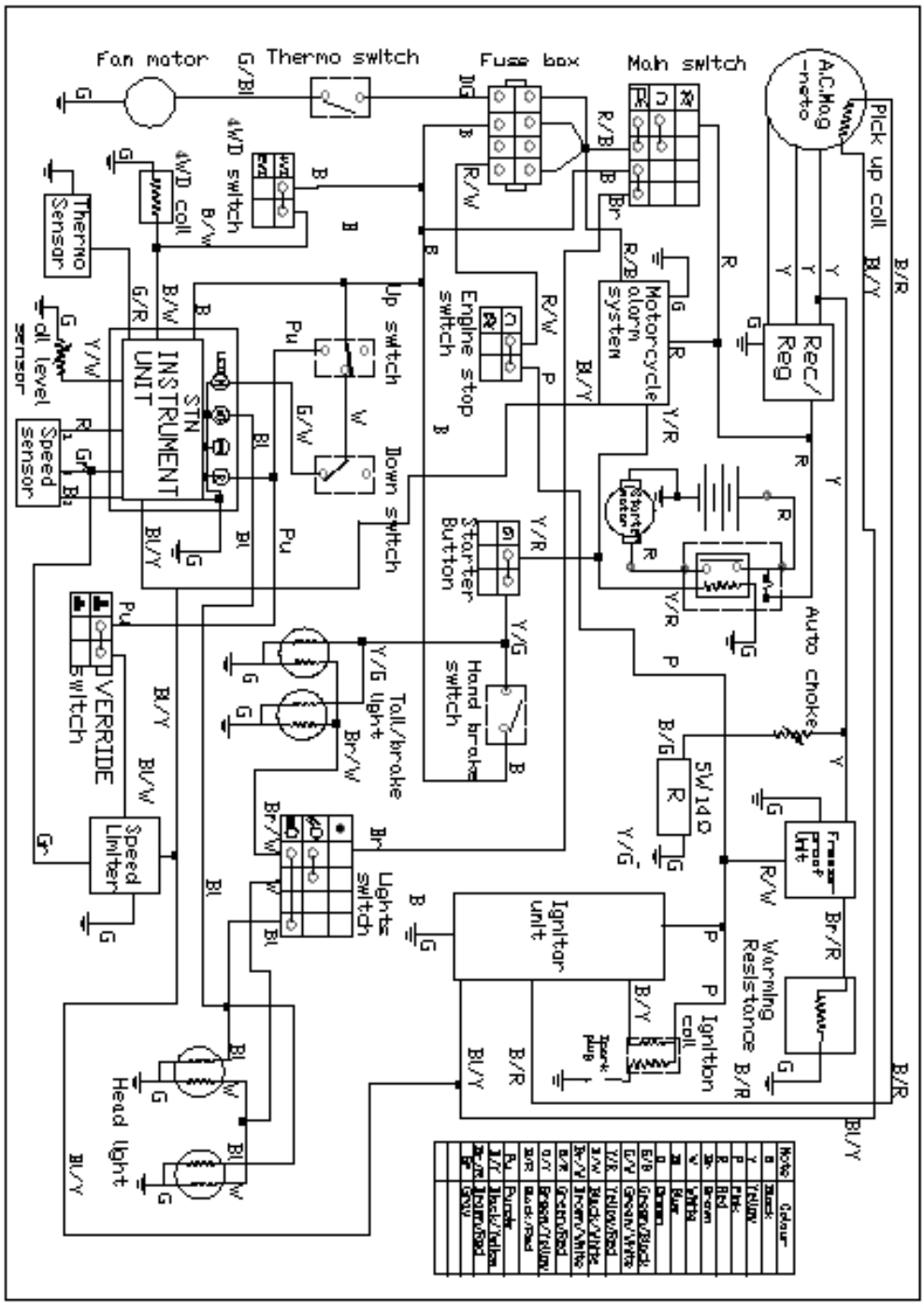20. WIRING DIAGRAM